고객이 인정한 품질! 세계가 인정한 기술! –

DolPhin

컴팩트
컨베어세척기
사용설명서

DCS-1G

본사. 경기도 부천시 원미구 도당동 167-3
TEL. 032)612-3456 **FAX.** 032)612-3820
구입문의. 1588-7737
고객지원팀. 031-682-3836
E-mail. dolphin@dolphin.co.kr
홈페이지. http://www.dolphin.co.kr

돌핀

– 목 차 –

1. 제품사양 및 규격 ····· 3

2. 세척기의 특징 ····· 4

3. 각부의 명칭 ····· 5

4. 세척기 사용방법 ····· 6

5. 세척기 관리요령 ····· 8

6. 고객 서비스 ····· 9

7. 도면 ····· 10

8. 전기 회로도 ····· 11

9. 제품보증서 ····· 12

1. 제품사양 및 규격(DCS-1G 가스식)

규 격 : 2,000(L) x 740(W) x 1,500(H)mm

전 기 : 220V 3상 or 380V 3상 4선식

전 기 소 모 량 : 11 kW

세척 펌프 용량 : 1.5 kW(500 ℓ/min)

세척 탱크 용량 : 80 ℓ

세척 탱크 히터 : 4 kW

블로워 모터 : 2.25 kW

블로워 히터 : 3 kW

물 소 요 량 : 세척탱크 80 ℓ / 헹굼수 10 ℓ /min

가스 소모량 : 저탕식 LNG-38,500 kcal/h, LPG-3.5 kg/h
(주방의 여건에 따라 차이가 있음)

컨베어 : 스피드 0~5 m/min

컨베어 피치 및 체인 폭 : 1피치= 355.6mm , 체인 폭= 422mm

급 수 : 1.2 kg/㎠ 이상(15A이상 관경 접속)

배수구 : 50 A

배기구 : PVC 125

2. 세척기의 특징

◎ 랙 컨베어 세척기 제품특징

① 세척기용 랙에 식기를 넣고 밀면 자동으로 이동되면서 세척됨.

② 컨베어 이송속도는 작업환경에 따라 조절이 가능

③ 물 및 에너지 소비를 절감한 경제적인 시스템

④ 다양한 그릇이 세척 가능한 컨베어 시스템

⑤ 좁은 공간에도 설치가 용이함.

⑥ 주방의 구조에 따라 좌, 우형으로 선택

⑦ 근접 세척방식으로 강력한 세척력 및 헹굼력이 우수함.

⑧ 과부하시 자동으로 정지되는 안전장치 시스템

3. 각부의 명칭

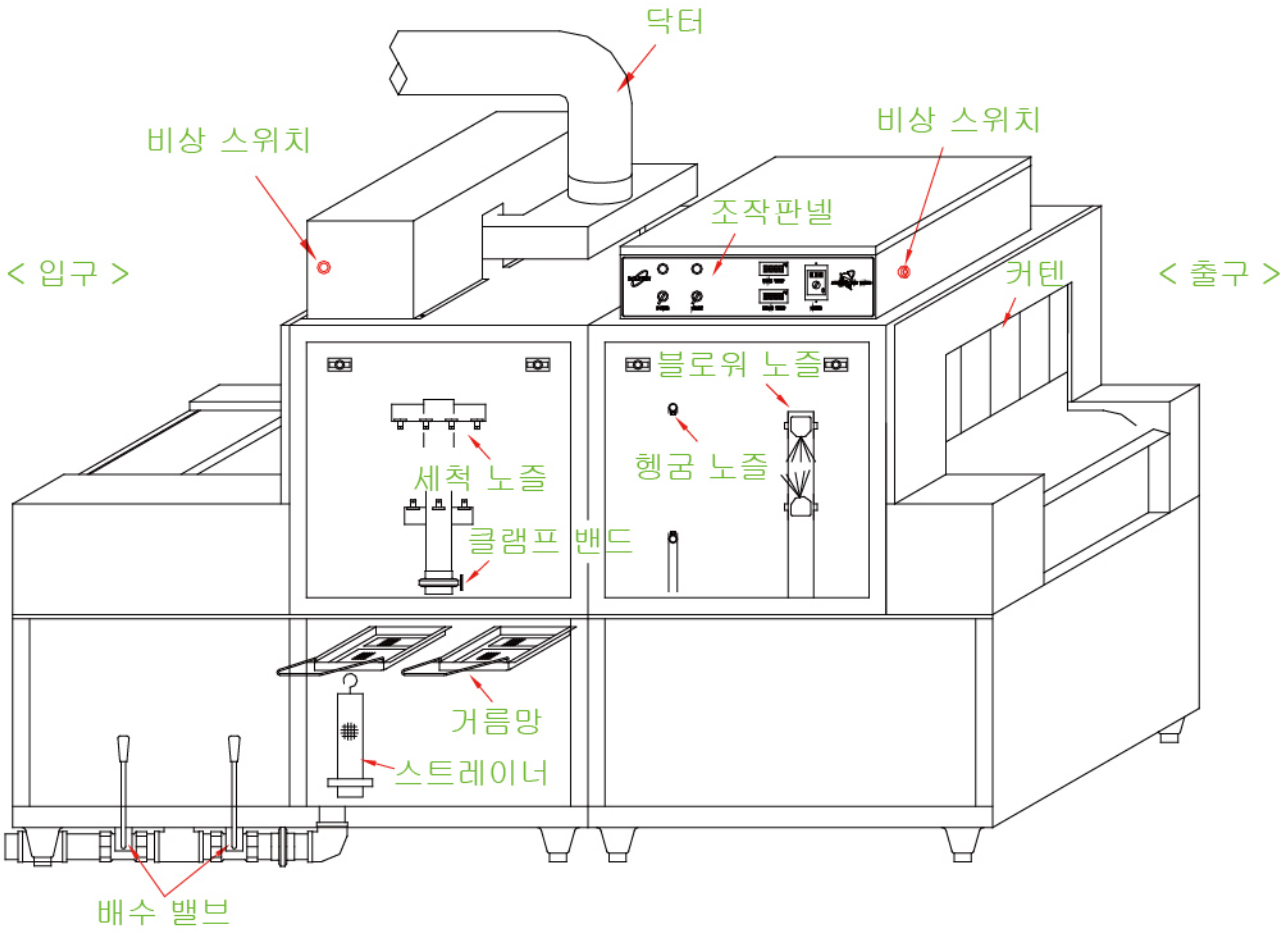
닥터
비상 스위치
비상 스위치
조작판넬
< 입구 >
커텐
< 출구 >
블로워 노즐
헹굼 노즐
세척 노즐
클램프 밴드
거름망
스트레이너
배수 밸브

4. 세척기 사용방법

1) 세척 준비시 점검

① 세척기 내부에 음식물 찌꺼기가 많으면 청소해 주십시오.

② 거름망에 음식물 찌꺼기를 제거했는지 확인하십시오.

③ 세척노즐 및 헹굼노즐에 음식물 찌꺼기가 끼어 있으면
깨끗하게 제거하여 주십시오.

④ 세척탱크내의 오물과 스케일을 제거하여 주십시오.

2) 세척 준비시 주의사항

① 식판, 그릇을 뒤집어서 놓지 마십시오.

② 식판, 그릇외의 기타 세척물을 투입하지 마십시오.

③ 랙사용시 높이 300mm이상의 그릇은 투입하지 마십시오.

3) 세척 준비작업

① 세척기 배수밸브를 잠가 주십시오.

② 메인 전선에 손상이 없는지 가시적으로 점검하여 주십시오.

③ 급수밸브를 모두 열어 주십시오.

④ 전원 스위치를 OFF에서 ON상태로 돌려주십시오.(적색램프 점등)
(ON하면 급수가 시작되고 만수가 되면 급수가 자동으로 멈추며
스타트 스위치의 녹색램프가 점등되고 세척준비가 완료됩니다.)

4. 세척기 사용방법

4) 세척작업

① 세척 적정온도(50~60℃정도)를 유지할 때까지 대기하여 주십시오.

② 스타트 스위치를 ON으로 돌려 주십시오.

③ 펌프의 작동상태를 확인하고 소음 유무를 점검하십시오.

④ 컨베어의 회전상태를 확인하고 안전장치가 작동되는지 실험하여 주십시오.

⑤ 세제 및 린스가 있는지 확인하여 주십시오.

⑥ 랙사용시 반입구쪽으로 자연스럽게 밀어 주십시오.

⑦ 식판 및 큰그릇사용시 그릇을 평면으로 놓고 작업을 시작하십시오.
(식판일 경우에는 방향을 일정하게 투입시켜 주십시오.– 분리기 사용시)

⑧ 세척기 출구쪽에서 그릇을 신속히 정리하십시오. (분리기가 없을 경우)

⑨ 작업대기할 경우에는 스타트 스위치를 ON에서 OFF로 돌려주십시오.

5) 세척 완료후 작업

① 세척기 내부에 그릇이 완전히 방출되었는지 확인하여 주십시오.

② 작업이 종료되면 전원스위치를 ON에서 OFF상태로 돌려주십시오.

③ 배수 밸브를 열어 세척수를 배수시켜 주십시오.

④ 거름망을 꺼내 음식물 찌꺼기를 제거하십시오.

⑤ 세척기 내부를 깨끗하게 청소하십시오.

⑥ 메인 밸브와 배수 밸브를 모두 잠가 주십시오.

6) 속도조절기(GUD–C종) 사용방법

① 시작스위치가 ON된 상태에서 MODE 버턴을 두 번 누릅니다.

② ▲ 또는 ▼ 버턴을 눌러 원하는 속도를 정합니다.

③ 그대로 두면 10초 후 속도가 자동으로 셋팅됩니다.

5. 세척기 관리요령

1) 세척기 청소를 깨끗하게 합시다.

◎ 작업 종료시 세척기 내부에 음식물 찌꺼기가 남아있는지를 확인하고 제거하는 것이 가장 중요합니다.

◎ 세척이 끝난 후 거름망에 남아 있는 음식물 찌꺼기를 제거한 후 다시 제자리에 끼워 주십시오.

◎ 호스를 이용하여 세척부의 벽과 바닥에 남아있는 음식물 찌꺼기 등 이물질을 깨끗하게 씻어냅니다.

세척기 내부의 세척노즐과 헹굼노즐에 음식물 찌꺼기 혹은 이물질로 인해 막히지 않았는가를 수시로 확인하고 막혔을 경우에는 이물질을 반드시 제거하여 주십시오.

◎ 세척기 바깥부분에 세제 등이 묻으면 얼룩의 원인이 되므로 깨끗하게 닦아 청결을 유지하여 주십시오.

◎ 세척기를 오랜 시간 사용하지 않을 경우에는 배수밸브를 열어 물탱크의 물을 완전히 배수시켜 주십시오.

◎ 세척기를 청소할 때, 콘트롤 박스에 물을 뿌리면 감전사고와 고장의 원인이 되므로 유의하시기 바랍니다.

◎ 1개월에 1회 정도는 세척기 내부의 스케일을 제거하여 주십시오.

2) 세제는 반드시 식기세척기용 세제만을 사용하십시오.

◎ 시중의 가정용 세제(퐁퐁, 트리오 등)를 사용하면 세척기내부의 과다한 거품 발생으로 세척능력이 떨어짐은 물론 고장의 원인이 되므로 세척기용 세제만을 사용하십시오.

3) 세척기의 최저 온도 유지에 유의 합시다.

◎ 세척수, 헹굼수 온도를 적절히 유지하면 최상의 세척효율을 얻을 수 있습니다.

◎ 세척온도는 최저 45℃ ~ 최고 65℃가 적당합니다.

◎ 헹굼온도는 최저 70℃ ~ 최고 90℃가 적당합니다.

6. 고객 서비스

A/S(점검, 수리)를 의뢰하실 때

◎ 고장인가? 생각되면.. 사용설명서를 잘 읽어보시고 확인사항을 먼저 점검한 후 이상이 있다고 생각되면 점검을 의뢰하여 주십시오.

A/S에 대하여

◎ 애프터 서비스 무상 보증기간은 1년입니다.

◎ 소비자의 과실로 인한 고장은 무상 A/S가 불가합니다.

연 락 처

◎ 세척기 구입, 이전, A/S, 세제, 린스, 구입시 본사 및 해당영업소로 연락하여 주십시오.

전국 지사

일반전화 국번없이 1588-7737 로 전화주시면 해당영업소로 연결됩니다.

* 강남지사
* 강북지사
* 인천지사
* 경기서부지사
* 경기남부지사
* 경기북부지사
* 강원지사
* 대전지사
* 충남지사
* 충북지사
* 전남지사
* 전주지사
* 전북지사
* 부산지사
* 울산지사
* 동대구지사
* 서대구지사
* 경남지사
* 제주지사

7. 도면

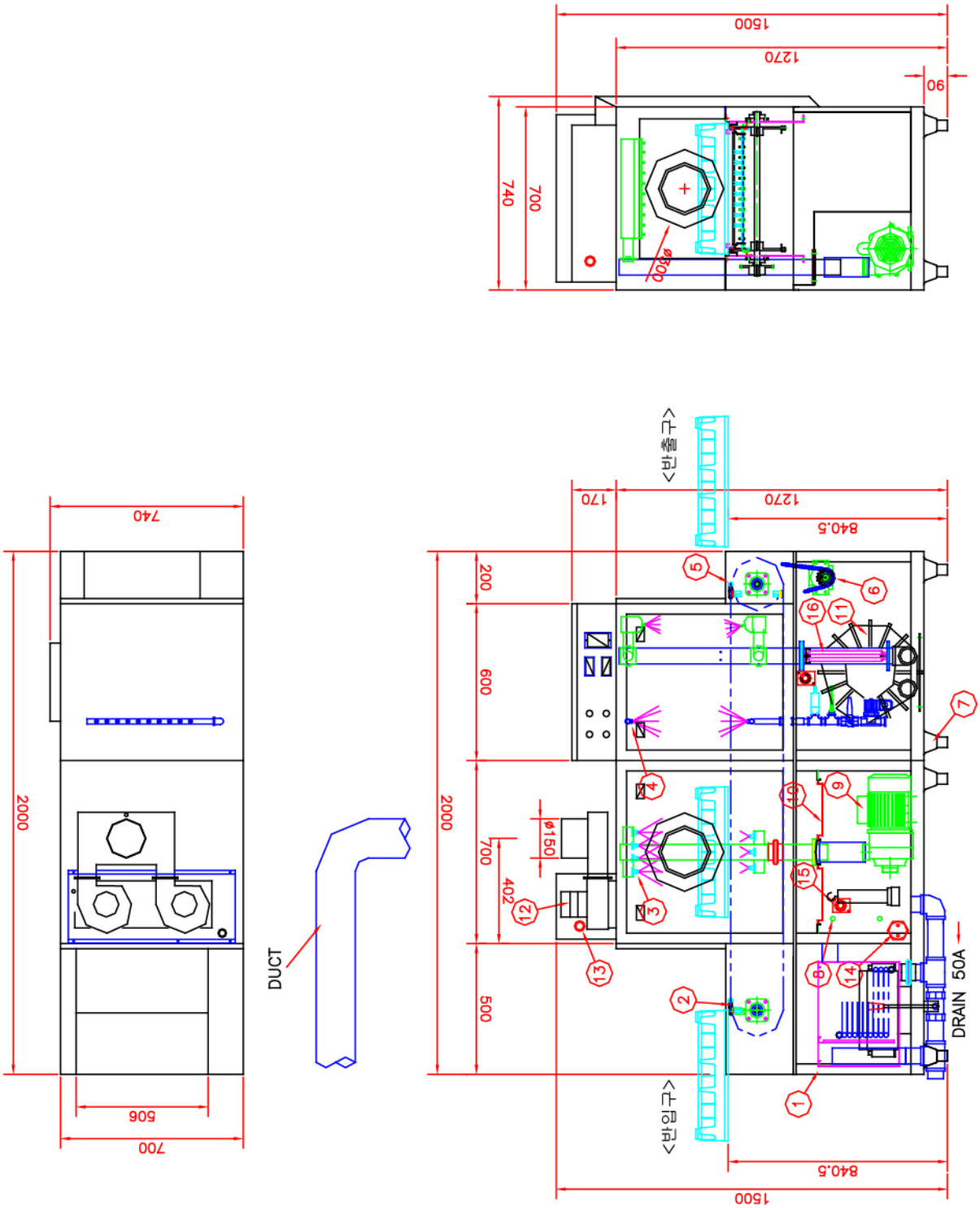

1500
1270
90
740
700
ø300
740
2000
506
700
DUCT
<반출구>
170
1270
840.5
200
600
700
402
500
ø150
2000
<반입구>
840.5
1500
DRAIN 50A

8. 전기회로도

컴팩트 컨베어 전기회로도(DCS-1G)

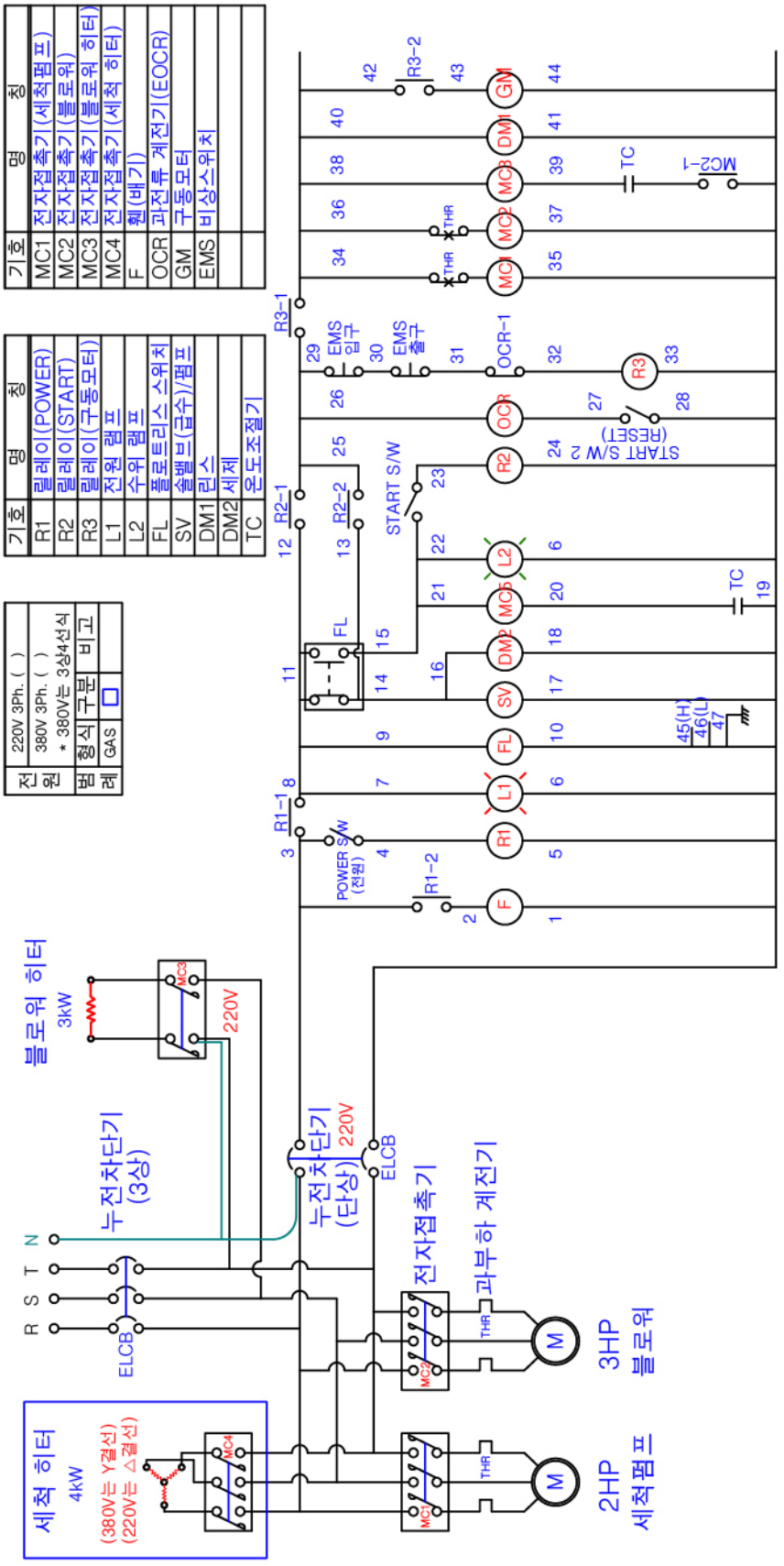

9. 제품보증서

<table>
<tr><td colspan="3">제품명 : 자동식기세척기 (컴팩트 컨베어형)</td></tr>
<tr><td colspan="2">모델명 : DCS-1G</td><td>제품번호 :</td></tr>
<tr><td colspan="2">설치일 :</td><td>보증기간 : 설치일로부터 1 년</td></tr>
<tr><td rowspan="3">고 객</td><td colspan="2">상호 :</td><td>전화 :</td></tr>
<tr><td colspan="3">성명 :</td></tr>
<tr><td colspan="3">주소 :</td></tr>
<tr><td rowspan="2">판매점</td><td colspan="3">영업소명 :</td></tr>
<tr><td colspan="2">판매자 :</td><td>전화 :</td></tr>
</table>

1. 본 제품은 철저한 품질관리와 엄격한 검사에 합격한 제품입니다.
2. 판매 및 이전 시 본사나 판매점에 통보, 의뢰하여 규정에 맞는 설치를 하여야 하며, 규정에 어긋난 방법에 의한 설치 후 사고 시 본사는 책임을 지지 않습니다.
3. 애프터서비스 무상보증기간은 구입일로부터 1년 이내에 제조상의 결함이나 자연발생적으로 고장이 생겼을 때 수리나 부품의 교환을 무상처리 하여 드릴 것을 보증합니다.
4. 무상보증기간이 지난 제품은 실비로 수리하여 드리며, 천재지변에 의한 고장이라도 최소의 비용으로 수리나 부품교환을 하여 드립니다.
5. 돌핀 업소전용 세정제(세제, 린스, 기타)는 돌핀식기세척기에 최적으로 조제되어 타 세정제의 혼용사용 및 사용 시 고장의 원인이 될 수 있으며, 고장발생시 유상처리 됩니다.
6. 이 보증서는 재발행 되지 않습니다.